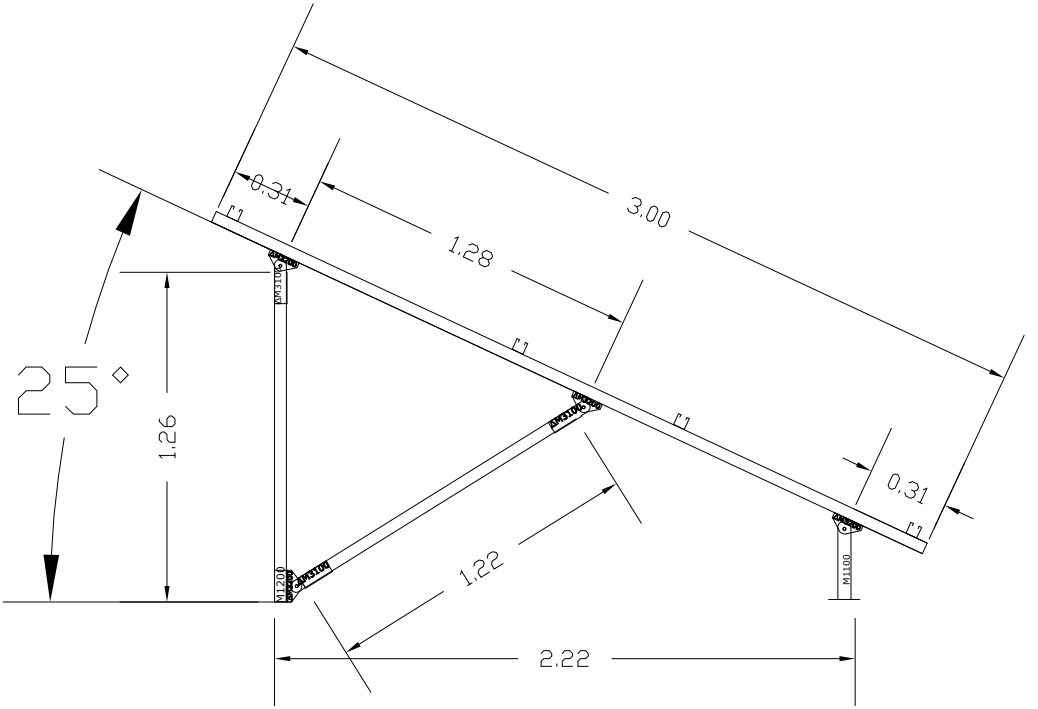
25°
1.26
0.31
1.28
3.00
0.31
1.22
2.22
M3100
M1200
M1100