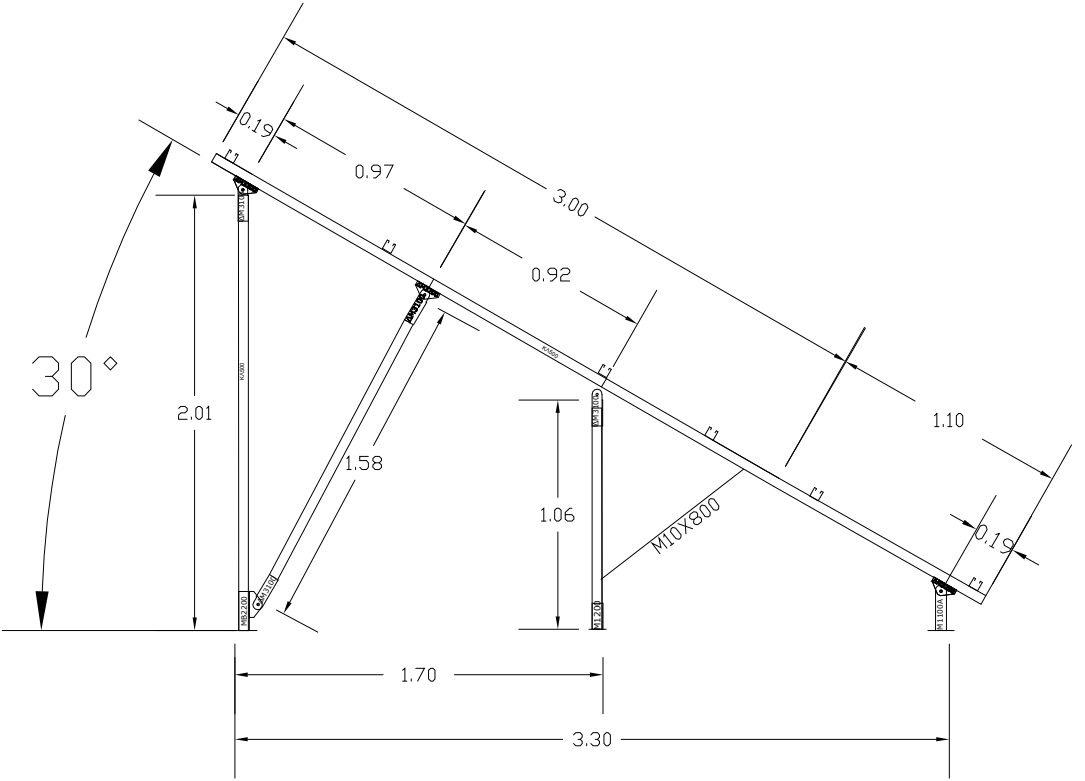
0.19
0.97
3.00
0.92
30°
2.01
1.58
1.06
M10X800
1.10
0.19
1.70
3.30